Revize č.:	Zpracová:	Obsah revize:

Stupeň: JEDNOSTUPŇOVÝ PROJEKT

Název stavby:
Stavební úpravy objektu č.p. 758

rekonstrukce sociálního zázemí

Stavební objekt:
F.1.4.g

Část:
zařízení silnoproudé elektrotechniky včetně bleskosvodů

Místo stavby:
Ostrava Vítkovice, k. ú. Vítkovice, č. p. 758, parc. č. 192/4

Kraj:
Moravskoslezský

Investor:
Statutární město Ostrava, městský obvod Vítkovice
Mírové náměstí 516/1, 703 79 Ostrava Vítkovice

Schéma objektu:

Generální projektant:
Ing. Jan Havlíček
Na Františkově 2020/12
Ostrava - Slezská Ostrava, 710 00
Tel.: 602 834 972
e-mail: jan.havlicek@volny.cz

Projektant stavby:
Ing. Jan Havlíček
Hlavní inženýr projektu:
Ing. Jan Havlíček
Architekt:

Architektonický návrh:

Projektant části projektu:
L a D projekt, s.r.o
Hlavičská 5/2/551
700 30 Ostrava - Hrabůvka
tel. +420 602 527 930
e-mail: lad.projekt@lad.cz
skupenarmet: ladprojekt

Specializace:
Elektro silnoproud

Projektant profese:
Lubomír Dvořáček

Číslo zakázky:	Archivní číslo:	Formát:	Měřítko:	Název souboru:	Číslo paré:
HJ120801	HJ120801	1 A4	1:1	HJ120801-F.1.4.-1.4.2.x1	6

Název výkresu:
Jednopólové schéma rozváděče R1.1

Číslo výkresu:
F.1.4.-1.4.2.x1

Datum:
06.09.2012

TYP PROVEDENÍ:	PRA24118
KRYTÍ:	IP40 / IP20
ROZMĚRY:	486 x 320 x 129 mm - 18 modulů
DĚLENÍ:	-
NÁTĚR:	TYPOVÝ
OBSLUHA:	PRAC. POUČENÝMI
PŘÍVOD (Y):	SHORA
VÝVODY:	NAHORU

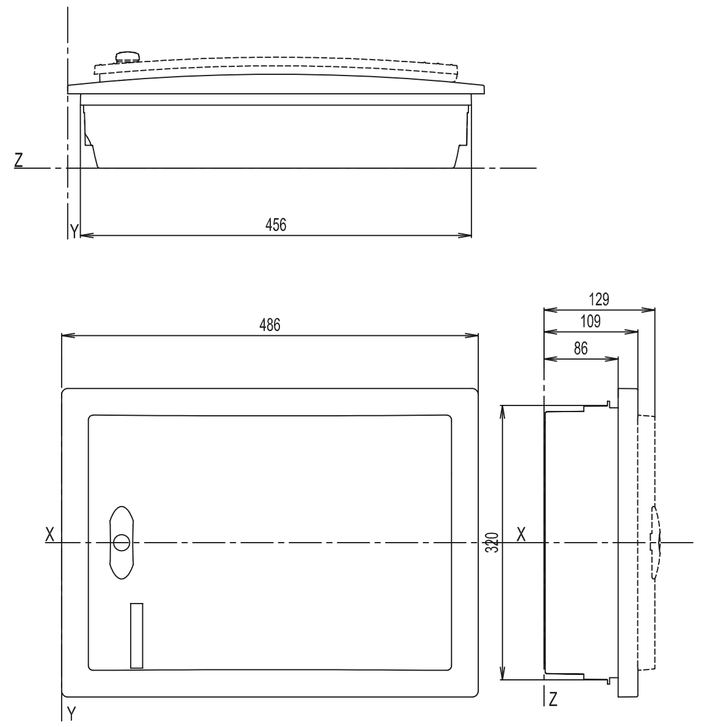

LaD projekt, s.r.o
Hlavičská 5/2/551, 700 30 Ostrava-Hrabůvka
tel. 596720991, e-mail: lad.projekt@lad.cz
skupenarmet: ladprojekt

Specializace: Elektro silnoproud	AKCE: Stavební úpravy objektu č.p. 758 rekonstrukce sociálního zázemí	Investor: Statutární město Ostrava, městský obvod Vítkovice Mírové náměstí 516/1, 703 79 Ostrava Vítkovice	Zak.číslo: HJ120801	A.č.: HJ120801	Listů: 3
Vypracoval: Lubomír Dvořáček	F.1.4.g zařízení silnoproudé elektrotechniky včetně bleskosvodů	Obsah: Jednopólové schéma rozváděče R1.1	Změna/Datum:	V.č.: F.1.4.-1.4.2.x1	List: 2
Datum : 06.09.2012			Měřítko: 1:1		

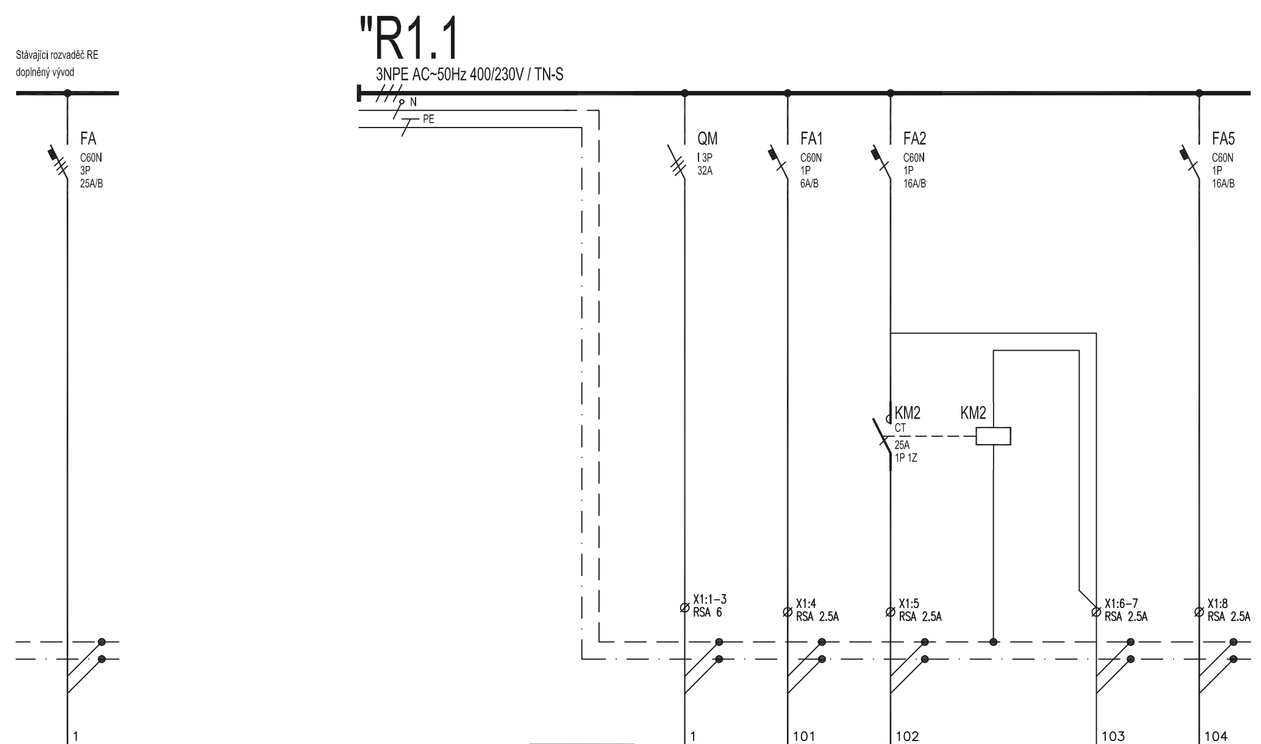

R1.1						
WLR1.1						
CYKY-J 5x6						

VYVOD C.		1	2	3	4	5
ZARIZENI	R1.1	R1.1/1	R1.1/2		R1.1/4	R1.1/5
Pi [kW]		0.30	1.80			2.00
KABEL	WLR1.1	WLR1.1/1	WLR1.1/2	R1.1/3	WLR1.1/4	WLR1.1/5
C.KABELU	CYKY-J 5x6	CYKY-J 3x1.5	CYKY-J 3x2.5		CYKY-J 3x1.5	CYKY-J 3x2.5
Pp [kW]						
		Osvětlení	Teplomet		Ovládání topení	Ohřívač vody

LaD projekt, s.r.o
Hlavičská 5/2/551, 700 30 Ostrava-Hrabůvka
tel. 596720991, e-mail: lad.projekt@lad.cz
skupenarmet: ladprojekt

Specializace: Elektro silnoproud	AKCE: Stavební úpravy objektu č.p. 758 rekonstrukce sociálního zázemí	Investor: Statutární město Ostrava, městský obvod Vítkovice Mírové náměstí 516/1, 703 79 Ostrava Vítkovice	Zak.číslo: HJ120801	A.č.: HJ120801	Listů: 3
Vypracoval: Lubomír Dvořáček	F.1.4.g zařízení silnoproudé elektrotechniky včetně bleskosvodů	Obsah: Jednopólové schéma rozváděče R1.1	Změna/Datum:	V.č.: F.1.4.-1.4.2.x1	List: 3
Datum : 05.09.2012			Měřítko: 1:1		